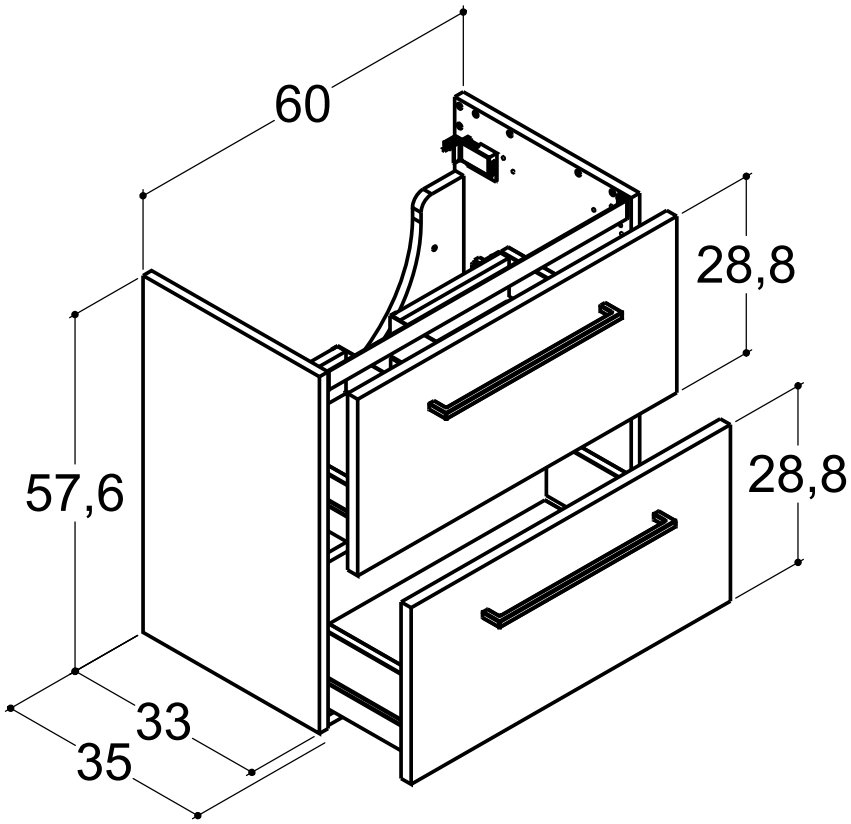
60
28,8
28,8
57,6
33
35