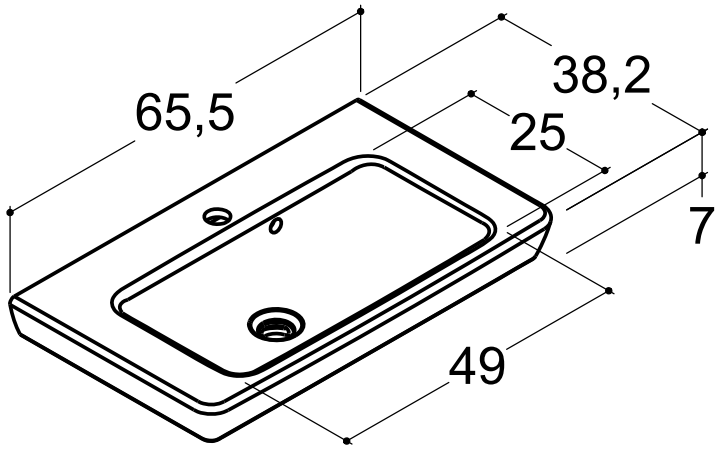
65,5
38,2
25
7
49