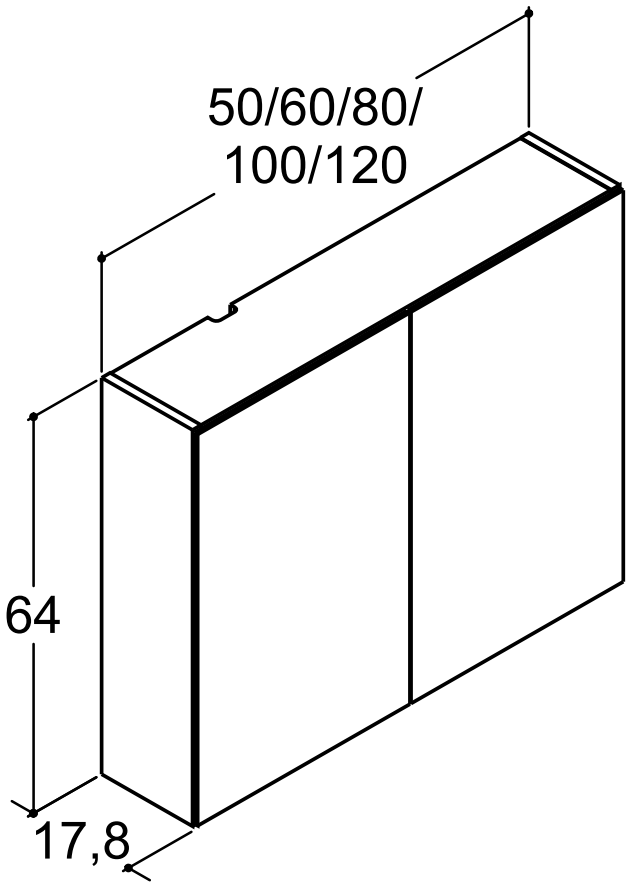
50/60/80/
100/120
64
17,8