Montageanleitung

CZ Návod k instalaci
DK Montagevejledning
E Instrucciones de montaje
F Instructions de montage
GB Installation instructions
GR Οδηγία συναρμολόγησης
H Szerelési utasítás
I Istruzioni di montaggio
NL Montagehandleiding
NO Installasjonsanvisning
P Instrução de montagem
PL Instrukcja montażu
RU Указания по установке
S Monteringsanvisning
SF Asennusohje
SK Návod na montáž
SLO Navodila za montažo
TR Montaj talimatı

2000

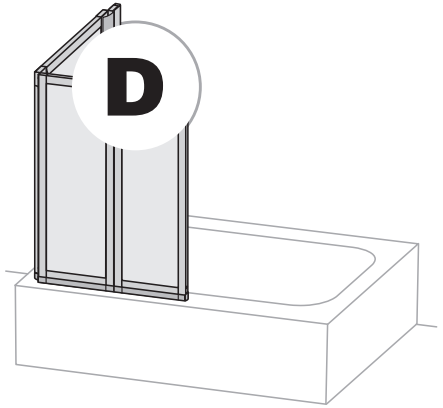

HÜPPE SHOWER SOLUTIONS

00.370.100.03

D

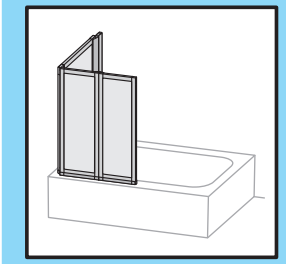

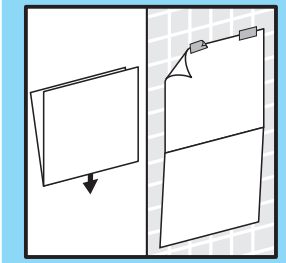

1

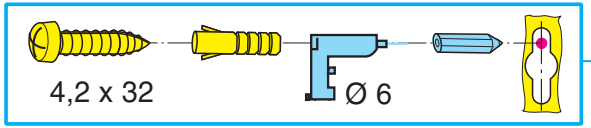

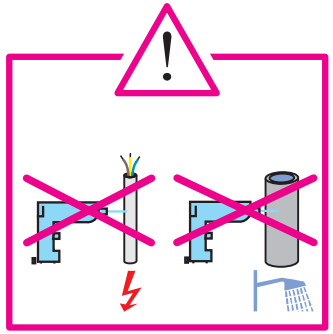

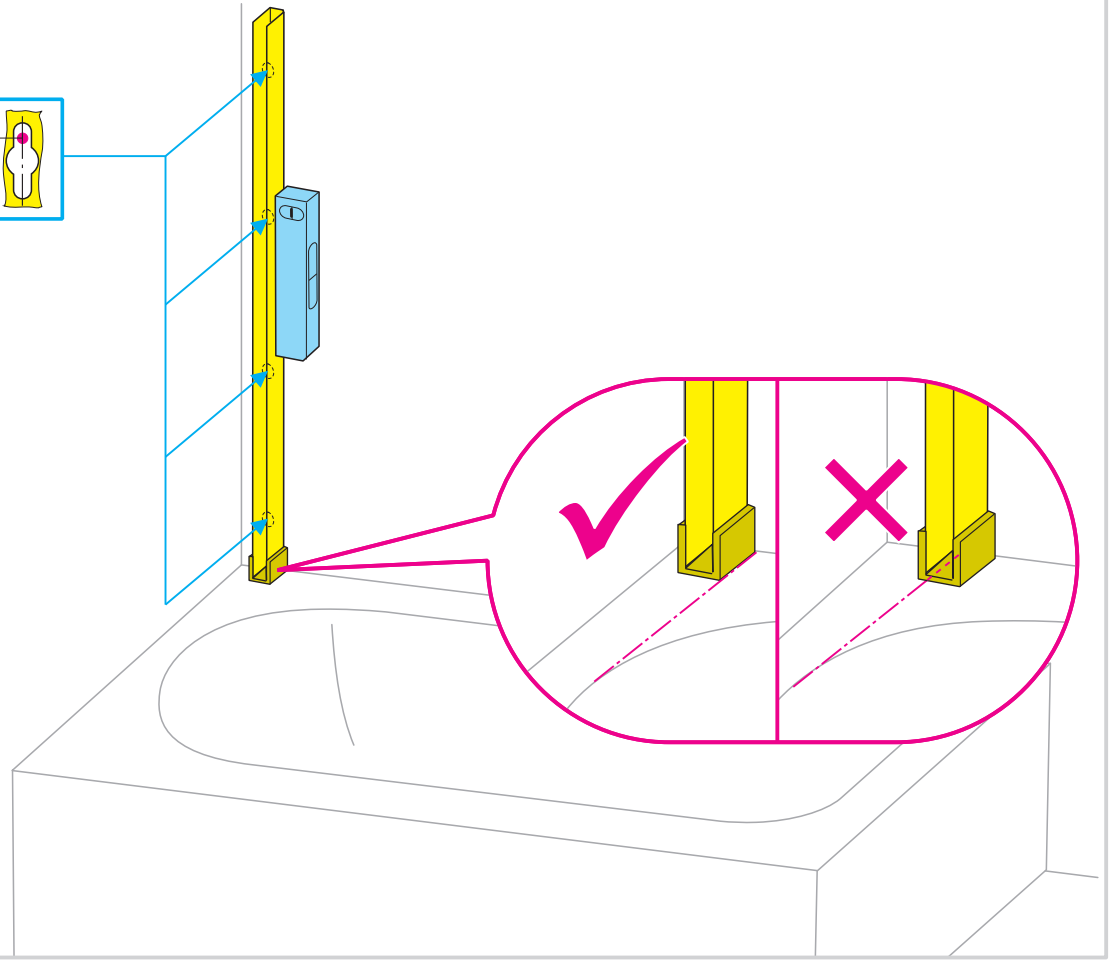

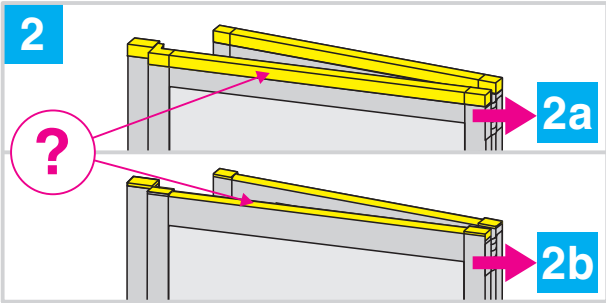
2
?
2a
2b

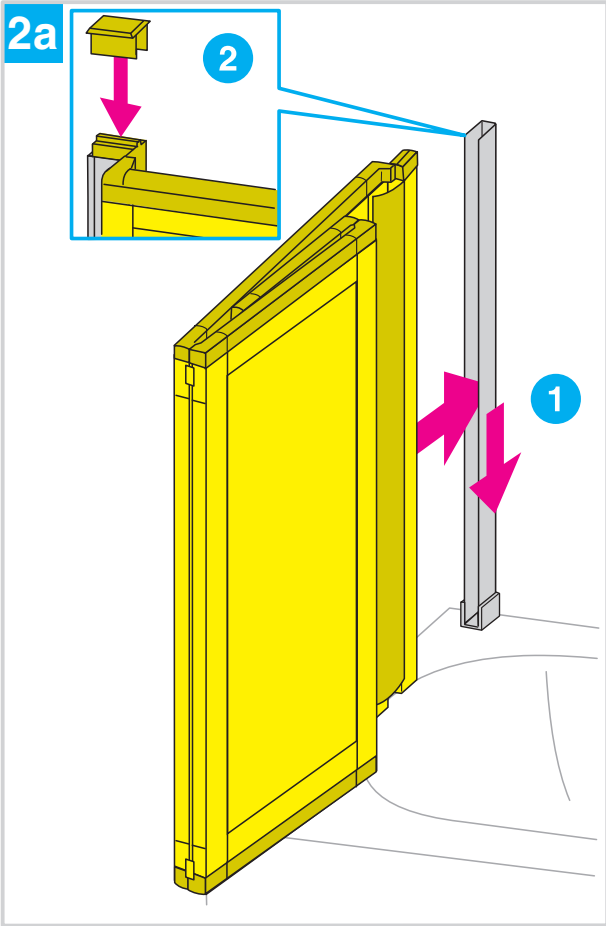
2a
2
1

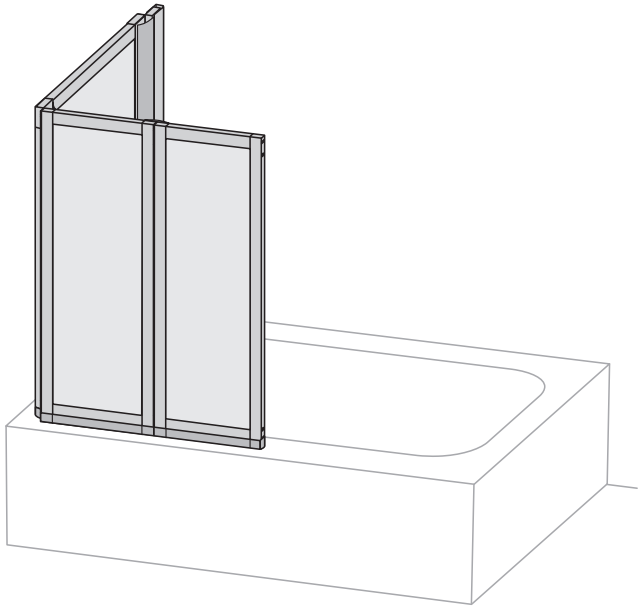

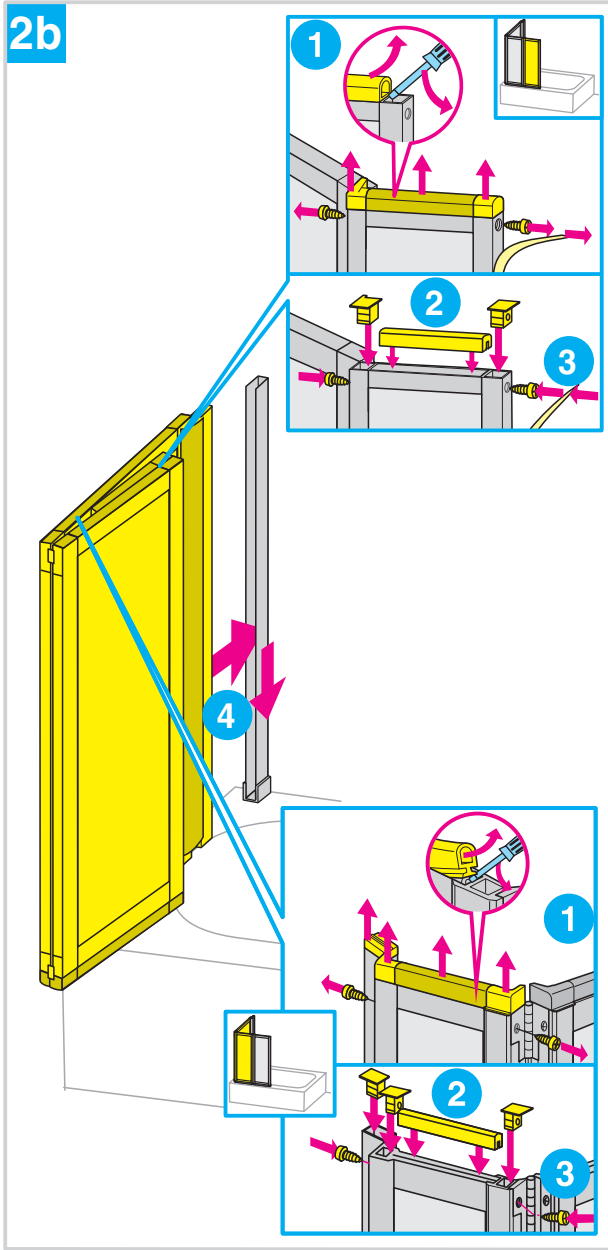
2b
1
2
3
4
1
2
3

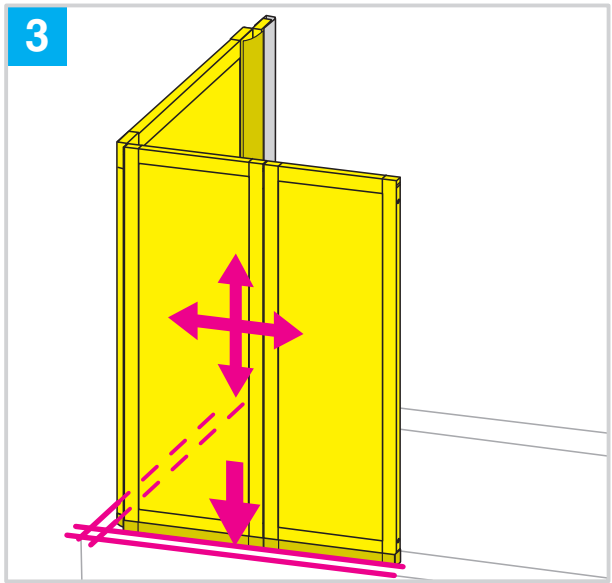
3

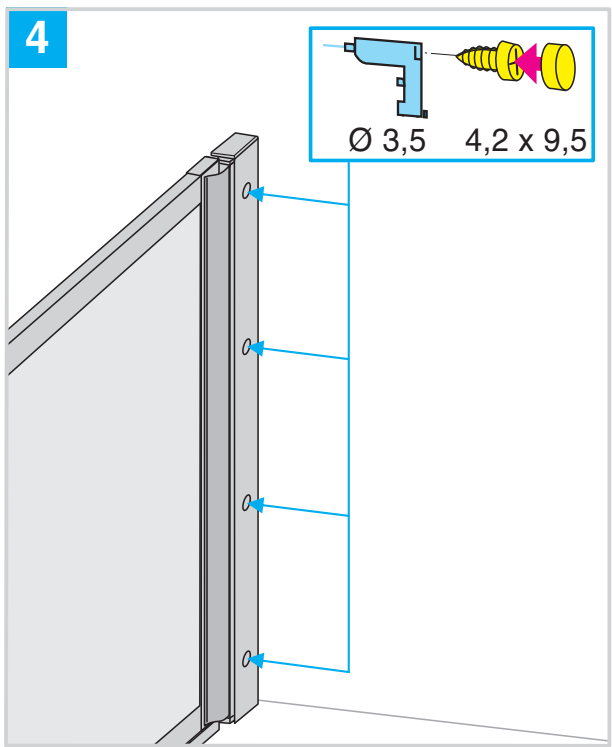
4
Ø 3,5
4,2 x 9,5

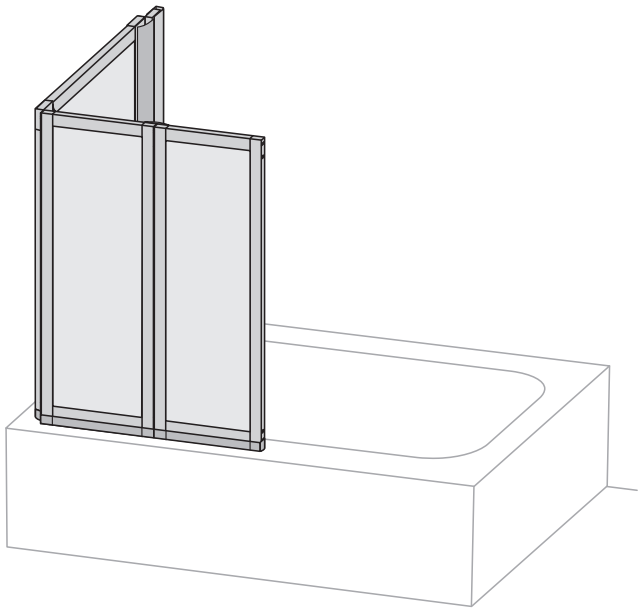

24 h

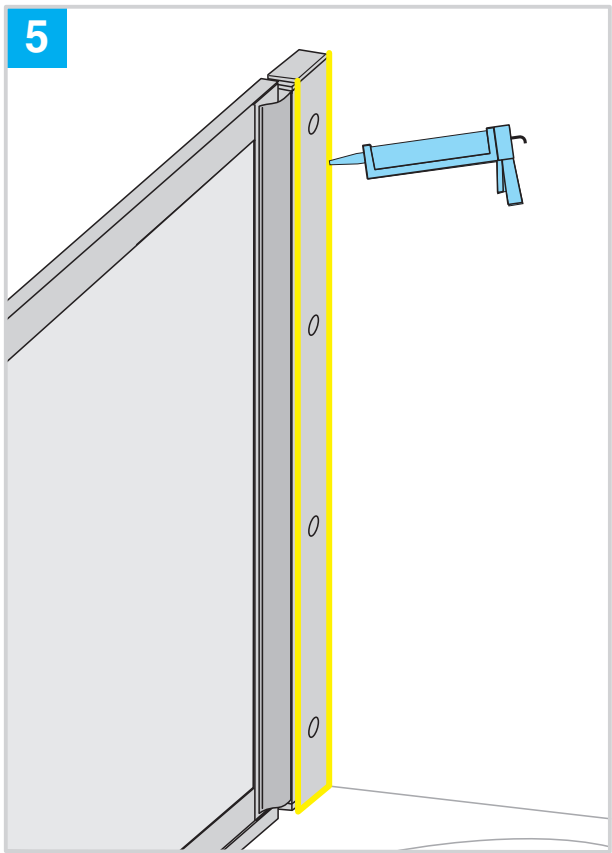
5